組立説明書　スタッキングワゴン３Ｄ　AKB-438 MADE IN CHINA

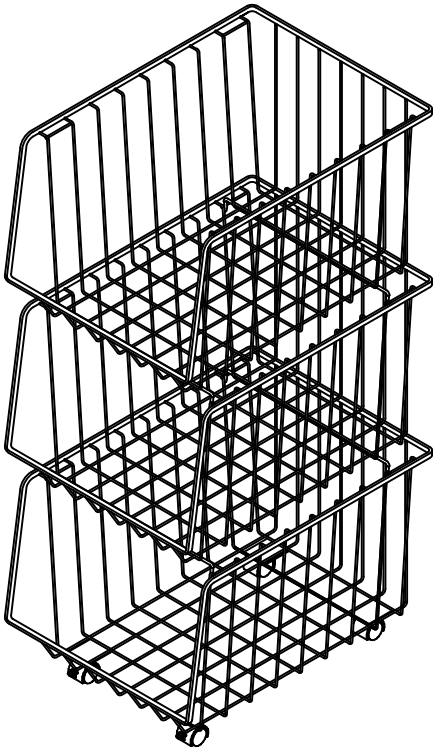

組立に必要な工具

なし

組み立て前に必ずお読み下さい。

◆組み立てる前に部品、部材を確認してください。

◆組み立てしやすい場所を確保してください。

◆組み立て手順に従って組み立ててください。

◆毛布等を敷くなど、床や家具にキズを付けないよう注意してください。

◆手や指を挟んだりしてケガをしないよう注意してください。

使用に際してのご注意

◆平坦な場所に安定させた状態で使用してください。

◆著しい汚れを落とす場合は、薄めた中性洗剤を使用してください。

◆上に立ったり、跳んだり、踏み台の代わりに使用しないでください。

※ 商品に万一不具合、ご不明な点がございましたら、下記までお問合せ下さい。

AZUMAYA Co.,Ltd.

〒460-0008
愛知県名古屋市中区栄4-17-5
TEL(052)241-1247

受付日　　月～金（祝日は除く）
受付時間　9：00～17：00

組立部品　●組み立てる前に部品、部材を確認してください。

A　キャスター付バスケット×１

B　バスケット×２

組立手順　●組み立て手順をよく読んでから、組立作業を行ってください。

■手順１■
キャスター付バスケットＡにバスケットＢに重ねます。
※１つづつ重ねてください。

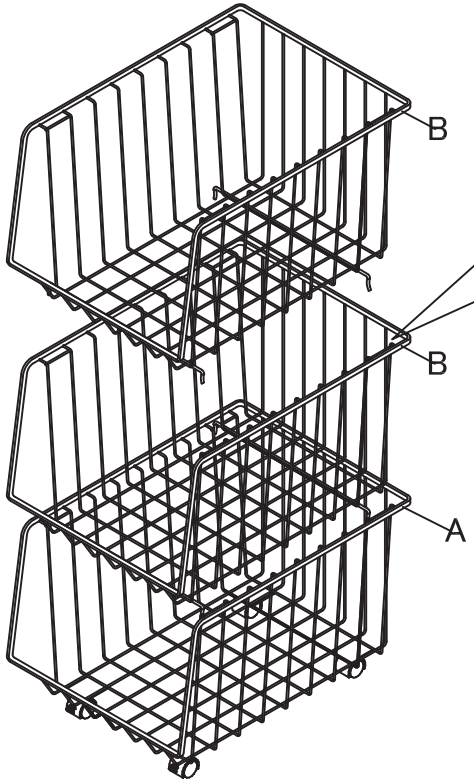

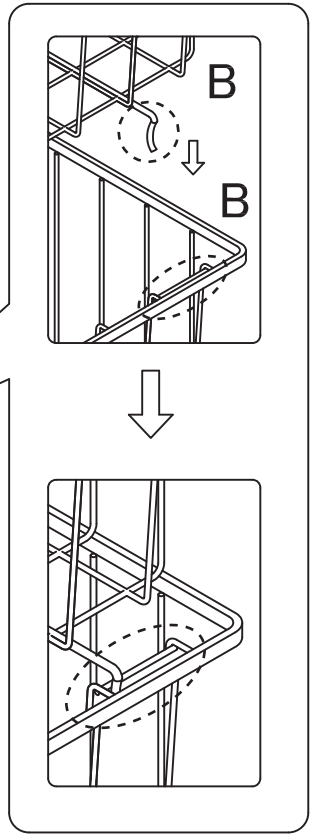

バスケットの突起を、
フレームにはめ込みます。